FENDER INST vehicle width 3000 KOTFLÜGEL EINBAU Fahrzeugbreite 3000 GARDE-BOUE INST largeur du véhicule 3000	from No / up to No	**Figure** **Bild** 99707779885 **Figure**

TADANO

2200-01

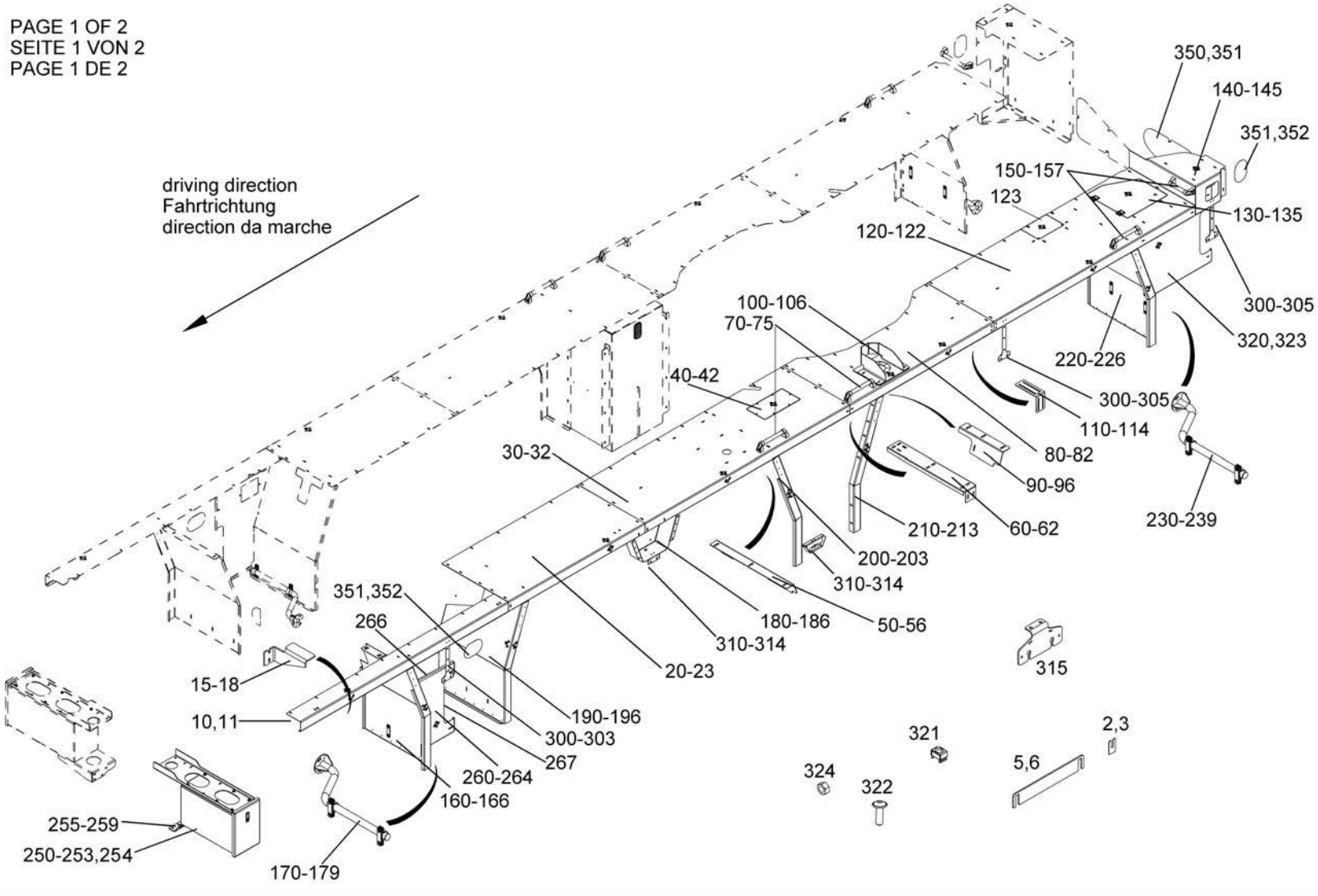

FENDER INST vehicle width 3000 KOTFLÜGEL EINBAU Fahrzeugbreite 3000 GARDE-BOUE INST largeur du véhicule 3000	from No / up to No	**Figure** **Bild** 99707779885 **Figure**

TADANO
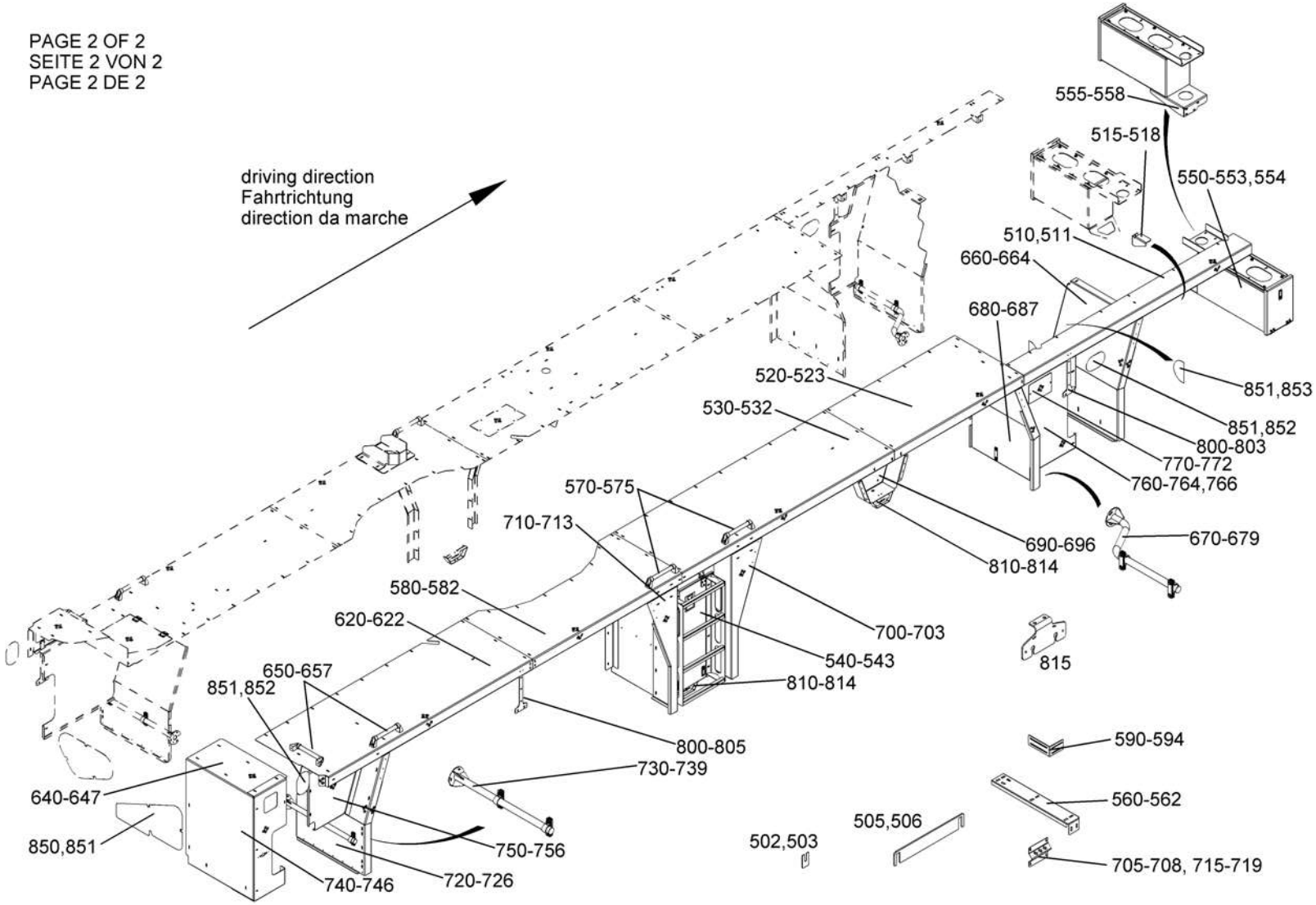
2200-01